EMMETI gyártmányú, PF és PH típusú puffertárolók

A PF és PH típusú tartályok elsősorban fűtési puffertárolóként alkalmazhatók, pl. napkollektoros rendszerekben, vagy szilárd tüzelésű kazánokkal megvalósított rendszerekben. Ezen kívül klíma vagy egyéb technológiai rendszerek puffertárolóiként is felhasználhatók.

A tartálytestek acéllemezből, mélyhúzott edényfenekekből, argon védőgázas élhegesztéssel készülnek, belső felületvédelemmel nem rendelkeznek. A küső felületükön korrózió elleni festéssel látják el őket. A méretválaszték 300-tól 1000 liter, hőcserélő nélküli (PF) és belső hőcserélős (PH) kivitelben. A tárolókon 1/2” hőmérő, vagy hőérzékelő és 6/4”-os csatlakozó csonkok találhatók. A 6/4”-os csonkokon keresztül elektromos fűtőpatron is beépíthető.

A Puffertartályok hőszigetelése 100 mm vastag, külön szállított, szerelhető rugalmas poliuretán szivacs réteg, külső borításuk szürke színű, lecipzározható szivacsbéléses műbőr anyag.

Figyelem! A puffertartályok használati-melegvíz tárolóként nem alkalmazhatók!

Méretek:

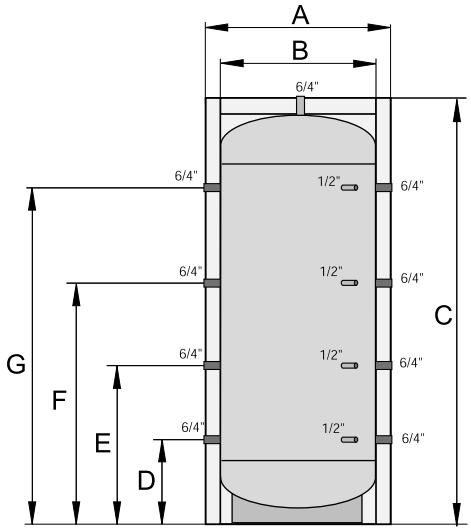

PF típus hőcserélő nélkül

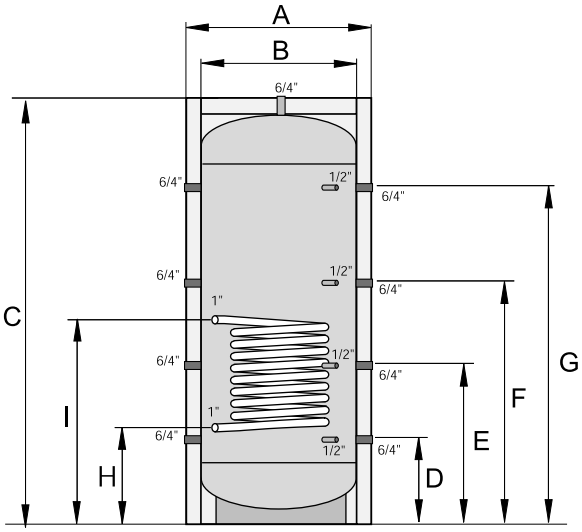

PH típus hőcserélővel

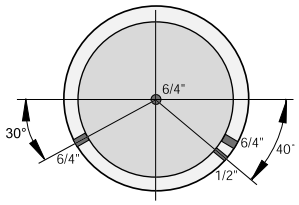

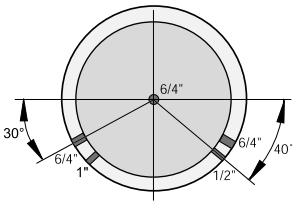

	Jel	Mérték-egység			
Űrtartalom			**300**	**500**	**1000**
Külső hőszigetelés átmérő	A	mm	750	850	990
Tartálytest átmérő	B	mm	550	650	790
Magasság	C	mm	1340	1620	2050
Csatlakozó csonkok magassági mérete	D	mm	205	220	310
	E	mm	460	610	745
	F	mm	790	1000	1250
	G	mm	1115	1380	1710
Hőcserélő előremenő ág	I	mm	820	1120	1033
Hőcserélő visszatérő ág	H	mm	205	220	315
Hőcserélő felülete		m²	1,2	1,8	3
Súly üresen		kg	65	88	156

A tárolók maximális üzemi nyomása: 0,3MPa (3 bar)
A tárolók maximális üzemi hőmérséklete: 95°C

Garancia: 3 év